ROYAL ENFIELD
Genuine Motorcycle Accessory Instructions

Paramani

Numero di parte:
KXA00462

Modelli:
Guerrilla 450
Himalayan (solo 452 cc)

AVVERTENZA: gli accessori originali Royal Enfield sono progettati per essere montati esclusivamente sui modelli Royal Enfield sopra elencati. Non devono essere montati su altri modelli. Prestare particolare attenzione alle avvertenze e alle precauzioni riportate in queste istruzioni. Se queste istruzioni non vengono rispettate il montaggio dell'accessorio potrebbe non essere corretto e provocare situazioni di guida pericolose o incidenti. In caso di dubbio rivolgersi a una concessionaria autorizzata Royal Enfield.

AVVERTENZA: prima di iniziare a montare qualsiasi accessorio assicurarsi che la motocicletta sia supportata in modo stabile. In caso contrario la motocicletta potrebbe cadere causando danni o lesioni al personale.

AVVERTENZA: tutte le viti devono essere serrate ai valori di coppia riportati in queste istruzioni. Il mancato serraggio alla coppia prescritta potrebbe provocare situazioni di guida pericolose o incidenti.

ATTENZIONE: prestare attenzione durante il montaggio del kit accessorio. Un'errata manipolazione dei componenti o l'utilizzo di utensili non appropriati potrebbe causare danni ai componenti o alla motocicletta stessa.

NOTA: il contenuto di queste istruzioni può essere modificato in qualsiasi momento senza preavviso. Royal Enfield si riserva il diritto di rivedere le informazioni qui riportate in qualsiasi momento.

© 2025 Royal Enfield

Parti fornite: KXA00462

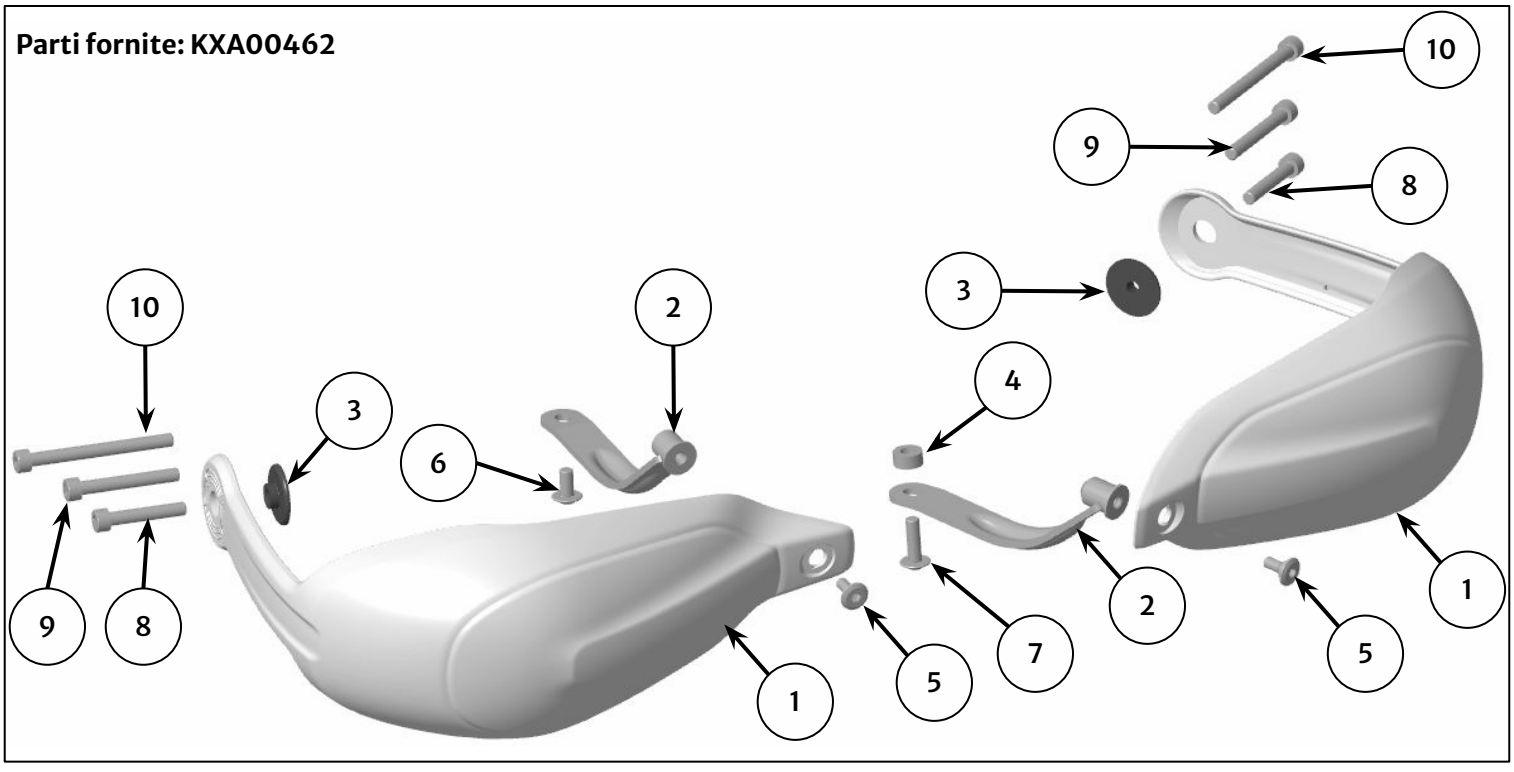

Voce	Descrizione	Q.tà
1	Blocco paramano (senza lato)	2
2	Staffa (senza lato)	2
3	Distanziale estremità manubrio	2
4	Distanziale, M6	1
5	Vite, M5 x 12,5 mm	2
6	Vite, M6 X 12 mm	1
7	Vite, M6 X 20 mm	1
8	Vite, M6 X 35 mm	2
9	Vite, M6 X 45 mm	2
10	Vite, M6 X 65 mm	2

© 2025 Royal Enfield

1 Montare i blocchi del paramano (1) sulle staffe (2) con una vite M5 x 12,5 mm (3) fornita nel kit, come illustrato.

Gruppo di montaggio sinistro in figura.

Non serrare nessuna vite in questa fase.

	Punta esagonale da 4 mm e cricchetto

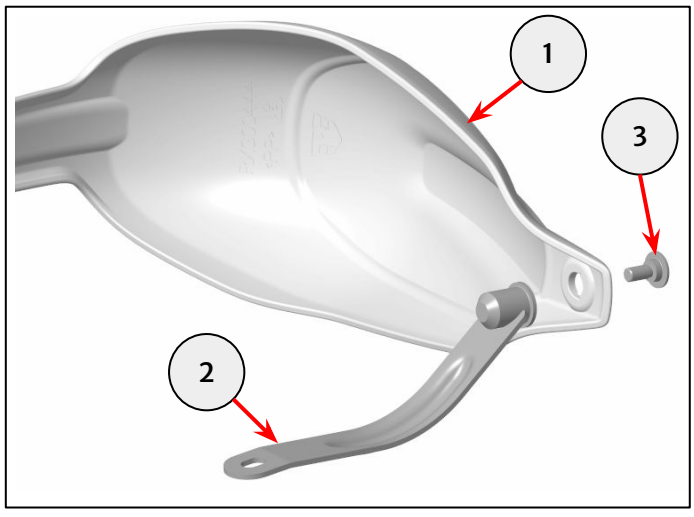

2 Smontare il contrappeso all'estremità sinistra del manubrio (1) e conservarlo per riutilizzarlo.

Conservare la vite (2) per il riutilizzo se la motocicletta deve essere riportata allo stato originale.

	Punta esagonale da 5 mm e cricchetto

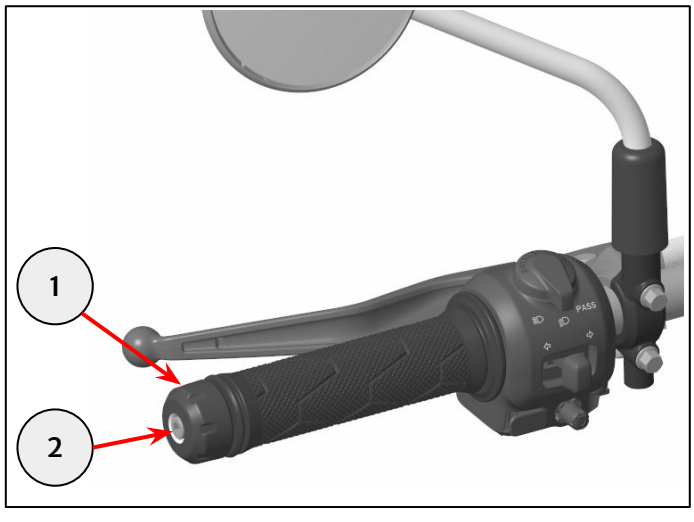

3 Posizionare il distanziale M6 (1) tra il tronchetto del morsetto della frizione (2) e la staffa (3). Inserire la vite M6 x 20 mm (4). Allineare la staffa per posizionare la vite nella posizione arretrata della fessura sulla staffa.

Non serrare nessuna vite in questa fase.

Nota: Assicurarsi che il cavo (5) passi davanti al tronchetto (2) e sopra la staffa (3), come illustrato.

	Punta esagonale da 4 mm e cricchetto

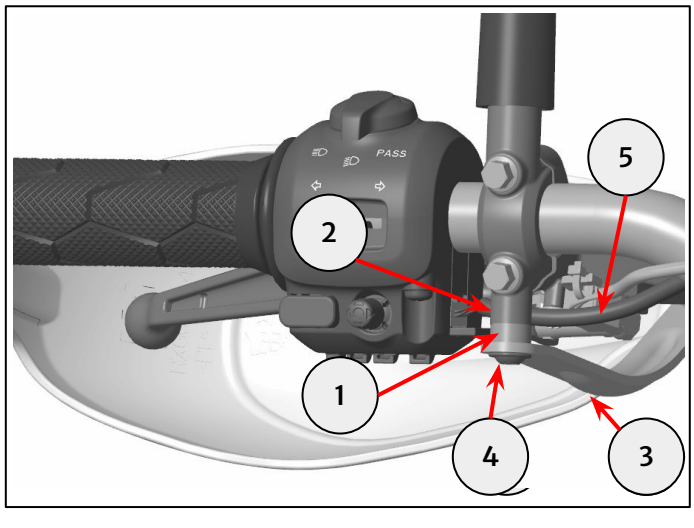

4 Posizionare la staffa (1) sul tronchetto del morsetto per la pompa freno anteriore (2). Inserire la vite M6 x 12 mm (3). Allineare la staffa (3) per posizionare la vite nella posizione avanzata della fessura sulla staffa.

Non serrare nessuna vite in questa fase.

Nota: Assicurarsi che il cavo (4) passi davanti al tronchetto (2) e sopra la staffa (1), come illustrato.

	Punta esagonale da 4 mm e cricchetto

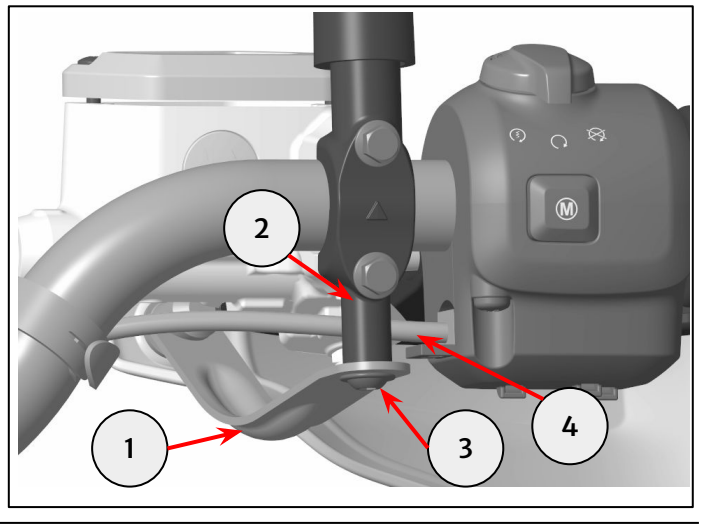

© 2025 Royal Enfield

5 All'estremità del manubrio, montare un distanziale (1), il paramano (2) e il contrappeso riutilizzato (3), come illustrato.

Fare riferimento ai punti 6 e 7 per un corretto inserimento delle viti.

Non serrare nessuna vite in questa fase.

	Punta esagonale da 5 mm e cricchetto

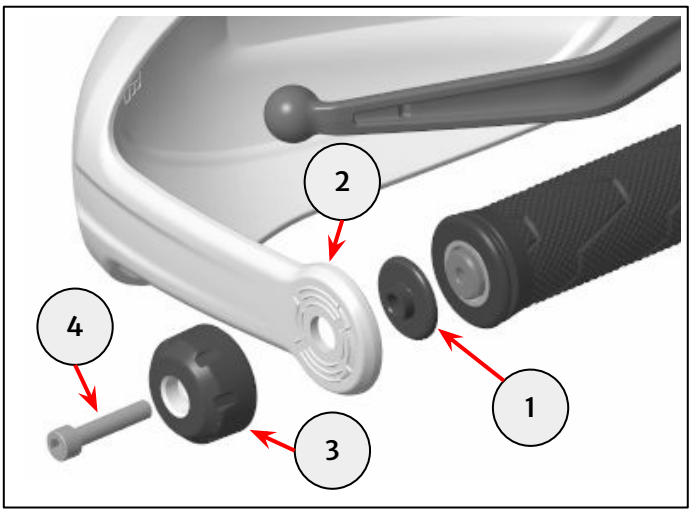

Per il montaggio senza specchietti retrovisori bar-end

6 Per il contrappeso di 19 mm di lunghezza (1) utilizzare una vite da 35 mm fornita nel kit.

Per un contrappeso di 31 mm di lunghezza (2), utilizzare una vite da 45 mm fornita nel kit.

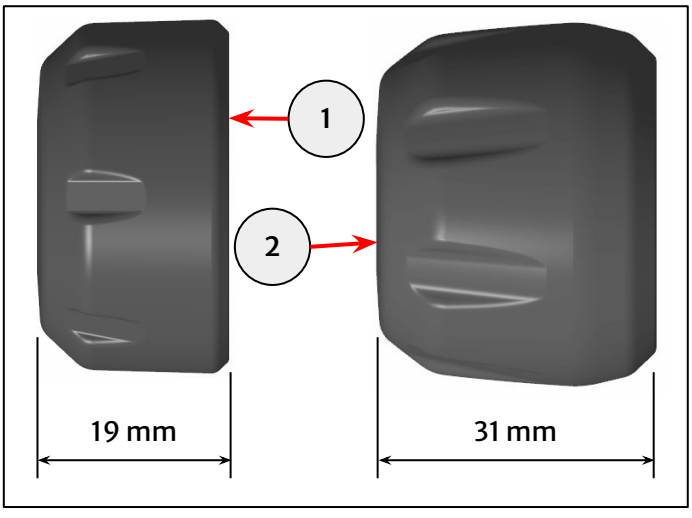

Per il montaggio con specchietti retrovisori bar-end

7 Per il contrappeso di 19 mm di lunghezza (1) utilizzare una vite da 55 mm fornita nel kit specchietto retrovisore bar-end.

Per un contrappeso di 31 mm di lunghezza (2), utilizzare una vite da 65 mm fornita nel kit.

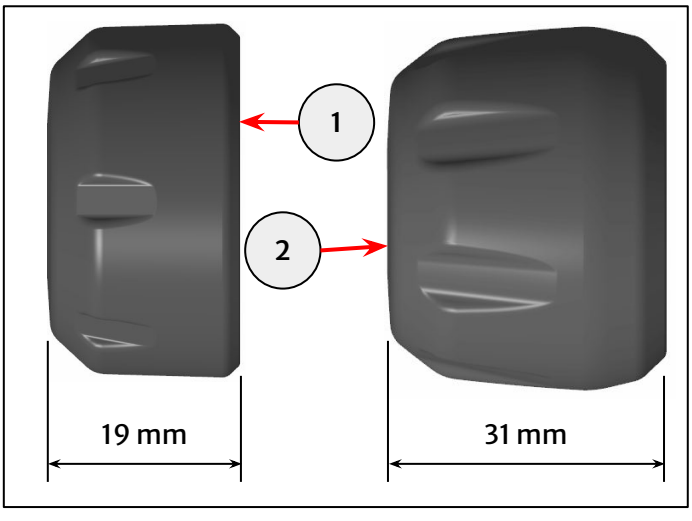

8 Serrare le viti come descritto di seguito:

- Staffa di montaggio su blocco (1) a **5 Nm**
- Estremità manubrio (2) a **10 Nm**
- Staffa di montaggio a morsetto (3) a **5 Nm**

	Punta esagonale da 4 mm e 5 mm e chiave dinamometrica

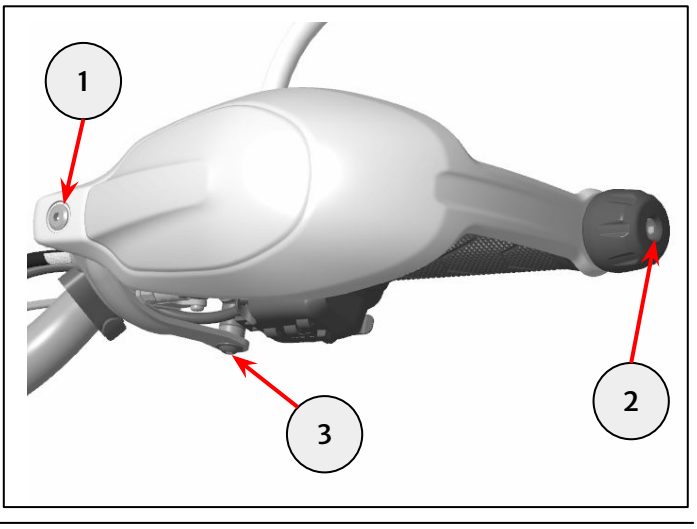

© 2025 Royal Enfield