ROYAL ENFIELD
Genuine Motorcycle Accessory Instructions

Protège-mains

Référence :
KXA00462

Modèles :
Guerrilla 450
Himalayan (452 cm^3 uniquement)

AVERTISSEMENT : Les accessoires d'origine Royal Enfield sont conçus pour s'adapter uniquement aux motos Royal Enfield spécifiques mentionnées ci-dessus. Ils ne doivent être montés sur aucun autre type de moto. Portez une attention particulière aux avertissements et mises en garde de cette notice. Si vous ne respectez pas ces consignes, l'accessoire peut être mal installé et générer des conditions de conduite dangereuses et un éventuel accident. En cas de doute, demandez toujours l'aide de votre concessionnaire Royal Enfield agréé.

AVERTISSEMENT : Avant de commencer toute installation du kit d'accessoires, assurez-vous que la moto est stabilisée sur un support. Le fait de ne pas soutenir correctement la moto risque de l'endommager ou de provoquer des blessures corporelles.

AVERTISSEMENT : Toutes les fixations doivent être serrées aux valeurs de couple spécifiées dans cette notice. Ne pas serrer les fixations au couple correct risque d'entraîner des conditions de conduite dangereuses et un possible accident.

MISE EN GARDE : Des mesures de précaution doivent être prises lors de l'installation de tout kit d'accessoires. Une mauvaise manipulation des composants du kit ou l'utilisation d'outils inadaptés risque d'endommager les pièces ou la moto.

REMARQUE : Le contenu de cette notice peut être modifié à tout moment, sans préavis ni responsabilité. Royal Enfield se réserve le droit de modifier à tout moment les informations présentées.

© 2025 Royal Enfield

Pièces fournies : KXA00462

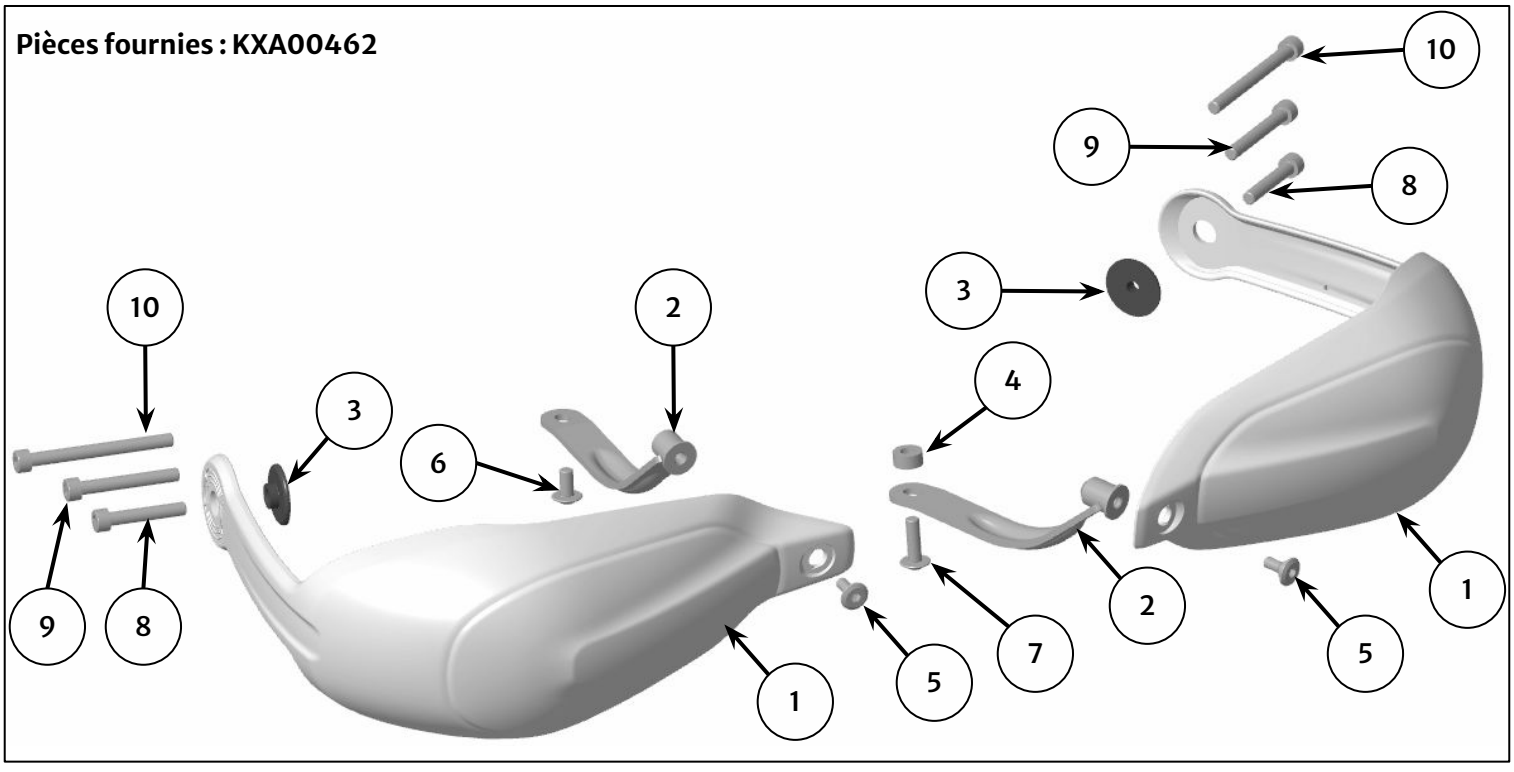

Article	Description	Qté
1	Coque du protège-mains (sans poignée)	2
2	Support (sans poignée)	2
3	Entretoise d'embout de guidon	2
4	Entretoise, M6	1
5	Fixation, M5 x 12,5 mm	2
6	Fixation, M6 x 12 mm	1
7	Fixation, M6 x 20 mm	1
8	Fixation, M6 x 35 mm	2
9	Fixation, M6 x 45 mm	2
10	Fixation, M6 x 65 mm	2

© 2025 Royal Enfield

1 Posez les coques protège-mains (1) sur les supports (2) avec une fixation M5 x 12,5 mm (3) provenant du kit, comme illustré.

Installation côté gauche illustrée.

Ne serrez pas complètement la fixation à ce stade.

	Embout hexagonal de 4 mm et cliquet

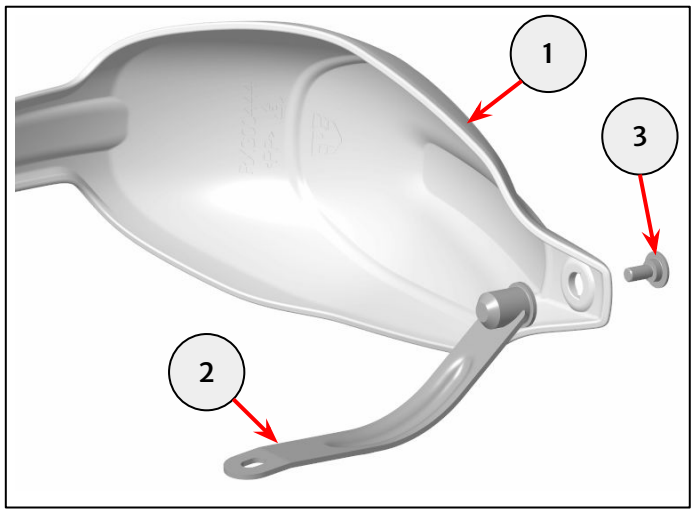

2 Retirez la masse d'embout de guidon gauche (1) et conservez-la pour la réutiliser.

Conservez la fixation (2) pour pouvoir la réutiliser si la moto est remise dans son état d'origine.

	Embout hexagonal de 5 mm et cliquet

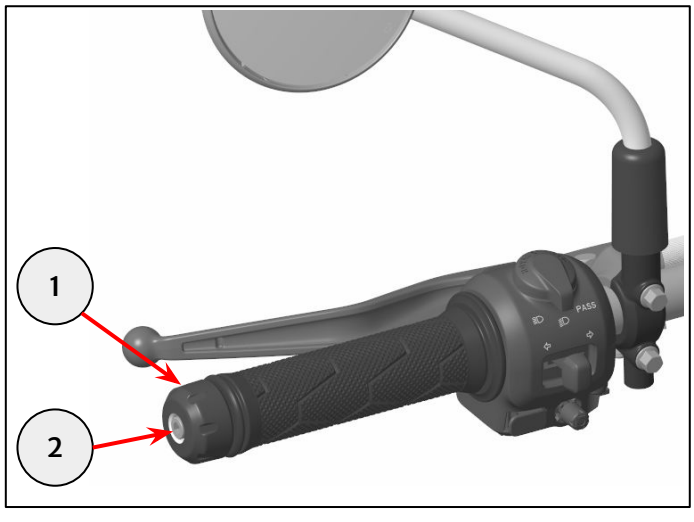

3 Placez l'entretoise M6 (1) entre le bossage de montage du collier d'embrayage (2) et le support (3). Installez la fixation M6 x 20 mm (4). Alignez le support de manière à placer la fixation dans la position arrière de la fente du support.

Ne serrez pas complètement la fixation à ce stade.

Remarque : Veillez à ce que le câble (5) soit acheminé devant le bossage de montage (2) et au-dessus du support (3), comme illustré.

	Embout hexagonal de 4 mm et cliquet

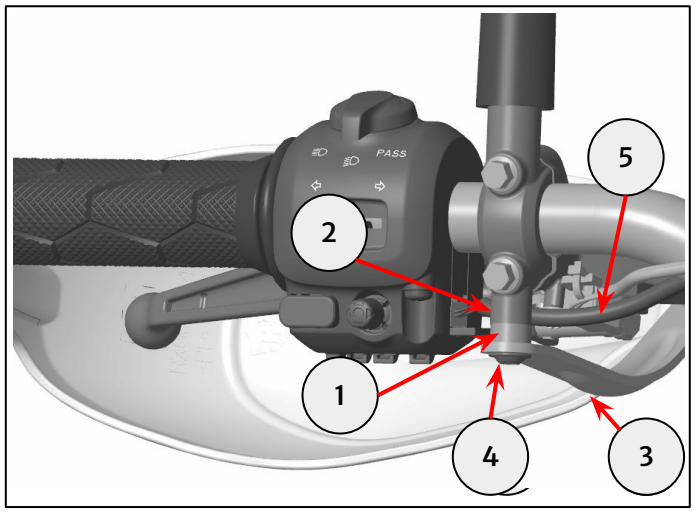

4 Placez le support (1) sur le bossage de montage du collier du maître cylindre avant (2). Installez la fixation M6 x 12 mm (3). Alignez le support (3) pour placer la fixation dans la position avant de la fente du support.

Ne serrez pas complètement la fixation à ce stade.

Remarque : Veillez à ce que le câble (4) soit acheminé devant le bossage de montage (2) et au-dessus du support (1), comme illustré.

	Embout hexagonal de 4 mm et cliquet

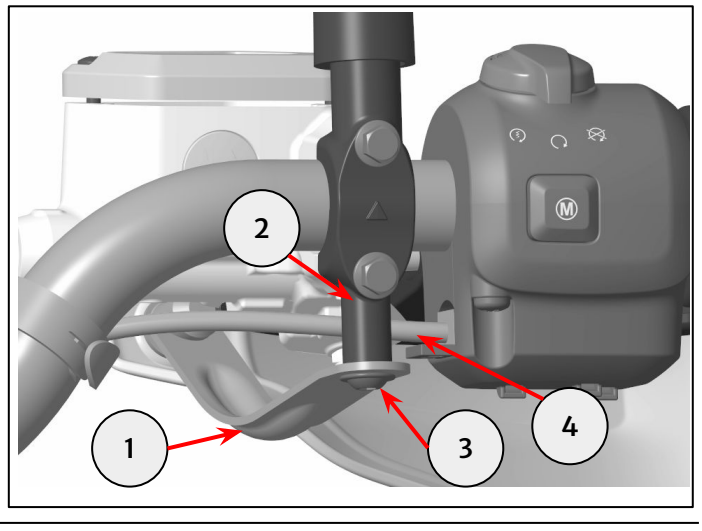

© 2025 Royal Enfield

5 Installez une entretoise d'embout de guidon (1), le protège-main (2) et une masse d'embout de guidon réutilisée (3) sur l'embout de guidon, comme illustré.

Reportez-vous aux étapes 6 et 7 pour obtenir des conseils de fixation.

Ne serrez pas complètement la fixation à ce stade.

	Embout hexagonal de 5 mm et cliquet

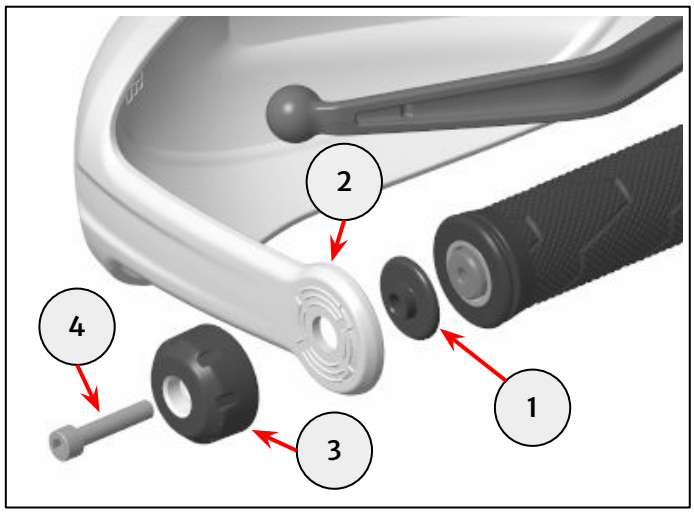

Installation sans rétroviseur d'embout de guidon

6 Pour une masse d'embout de guidon de 19 mm de long (1), utilisez une fixation de 35 mm provenant du kit.

Pour une masse d'embout de guidon de 31 mm de long (2), utilisez une fixation de 45 mm provenant du kit.

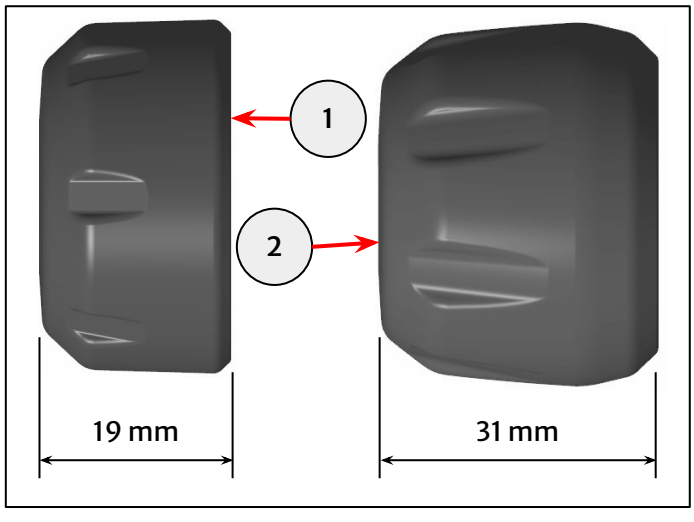

Installation avec rétroviseur d'embout de guidon

7 Pour une masse d'embout de guidon de 19 mm de long (1), utilisez une fixation de 55 mm provenant du kit de montage du rétroviseur d'embout de guidon.

Pour une masse d'embout de guidon de 31 mm de long (2), utilisez une fixation de 65 mm provenant du kit.

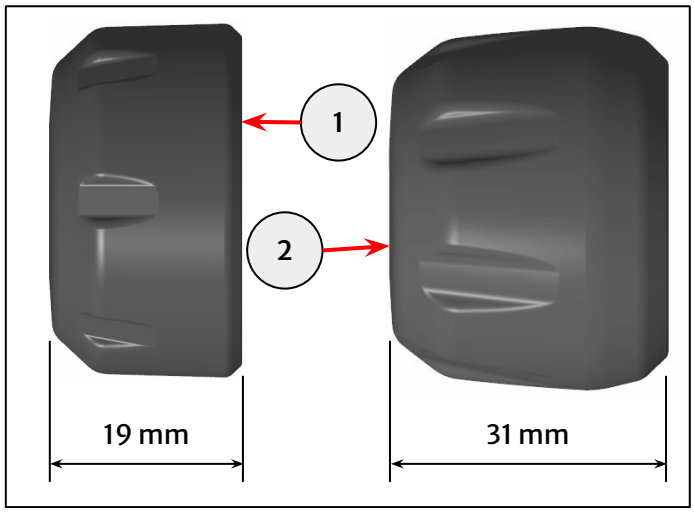

8 Serrez les fixations comme décrit ci-dessous :

- Support de montage à coque (1) : **5 Nm**
- Au travers de l'embout de guidon (2) : **10 Nm**
- Support de montage à collier (3) : **5 Nm**

	Embout hexagonal de 4 mm et 5 mm et clé dynamométrique

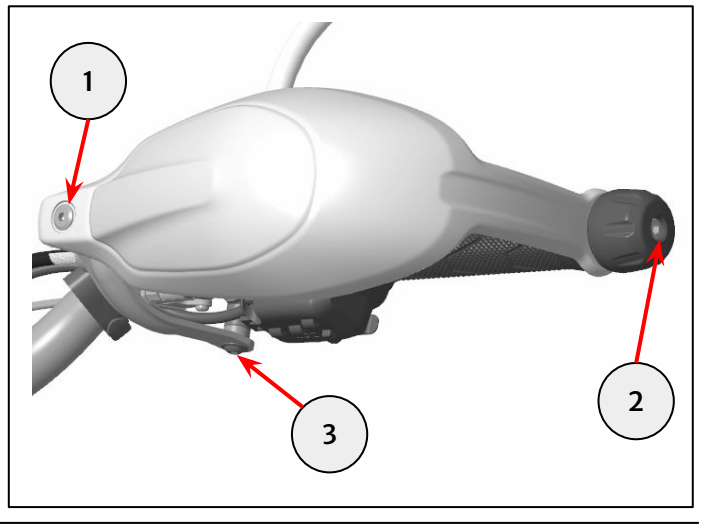

© 2025 Royal Enfield