Instructions de pose des accessoires

Merci d'avoir choisi ce kit Triumph Genuine Accessories. Ce kit accessoire est le produit de l'utilisation par Triumph de techniques éprouvées, d'essais exhaustifs et d'efforts continus pour atteindre une fiabilité, une sécurité et des performances de tout premier ordre.

Lire intégralement toutes ces instructions avant de commencer l'installation du kit accessoire pour se familiariser avec les caractéristiques du produit et la méthode d'installation.

Ces instructions doivent être considérées comme une partie permanente du kit accessoire et doivent rester avec lui, en cas de vente ultérieure de la moto équipée de l'accessoire.

Kit de renfort de guidon	
Noir	
Numéro du kit	Modèles
A9638142	Street Scrambler, Scrambler 900 jusqu'au VIN CL5063
A9638147	Scrambler 1200 XE
A9638160	Scrambler 900 à partir du VIN CM9964
Marron	
A9638144	Street Scrambler, Scrambler 900 jusqu'au VIN CL6204
A9638151	Scrambler 1200 XC, Scrambler 1200 X
A9638155	Scrambler 900 à partir du VIN CM9964

© Triumph Designs Ltd. 2025

Pièces fournies

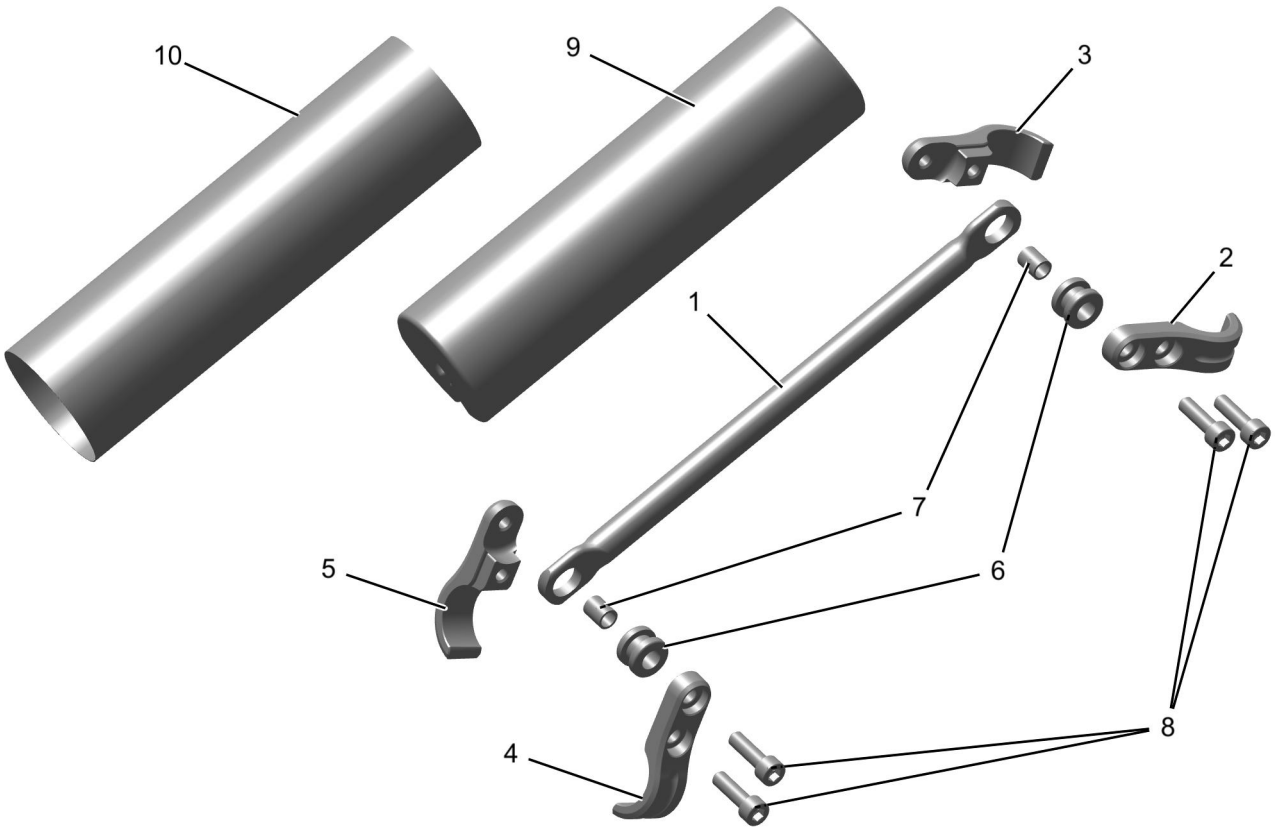

1. Barre, renfort de guidon	x 1	6. Douille passe-câble	x 2
2. Collier avant, côté gauche	x 1	7. Entretoise	x 2
3. Collier arrière, côté gauche	x 1	8. Fixation, M6 x 20 mm	x 4
4. Collier avant, côté droit	x 1	9. Rembourrage, renfort de guidon	x 1
5. Collier arrière, côté droit	x 1	10. Housse de plaquette, renfort de guidon	x 1

⚠ AVERTISSEMENT

Utiliser uniquement les accessoires Triumph d'origine avec les modèles approuvés par Triumph, comme indiqué dans les instructions de montage Triumph correspondantes.

Les kits accessoires couverts par cette instruction sont prévus pour être utilisés sur des modèles spécifiques de moto Triumph. Les kits accessoires et les modèles concernés sont indiqués au début du manuel d'instructions. Ils ne doivent être montés sur aucun autre modèle Triumph ni sur aucune autre marque de moto.

Le montage de ce kit accessoire sur un modèle Triumph non listé ou sur une moto d'un autre constructeur affectera les performances, la stabilité et le comportement routier de la moto.

Le non-respect des conseils ci-dessus peut entraîner une perte de contrôle de la moto susceptible de provoquer des blessures graves, voire mortelles.

⚠ AVERTISSEMENT

Faites toujours monter les pièces, accessoires et conversions approuvés par Triumph par une personne compétente possédant les connaissances spécialisées et la compréhension technique des motos, comme un concessionnaire Triumph agréé.

Le montage de pièces, d'accessoires et de conversions par une personne n'ayant pas les connaissances spécialisées et la compréhension technique des motos peut affecter la maniabilité, la stabilité ou d'autres aspects du fonctionnement de la moto.

Le non-respect des conseils ci-dessus peut entraîner une perte de contrôle de la moto susceptible de provoquer des blessures graves, voire mortelles.

⚠ AVERTISSEMENT

Utiliser une clé dynamométrique étalonnée avec précision pour le montage de ce kit accessoire.

Si des fixations ne sont pas serrées au couple correct, les performances, le comportement et la stabilité de la moto pourront être affectés.

Le non-respect des conseils ci-dessus peut entraîner une perte de contrôle de la moto susceptible de provoquer des blessures graves, voire mortelles.

⚠ AVERTISSEMENT

La moto doit être stabilisée et correctement soutenue.

Ne pas soutenir la moto sur un composant auxiliaire, le système d'échappement ou toute autre pièce non structurelle du cadre de la moto.

Une moto correctement soutenue évite les chutes.

Une moto instable peut tomber, ce qui peut causer des dommages à la moto et des blessures graves, voire mortelles.

AVIS

Triumph propose une vaste gamme d'accessoires d'origine approuvés pour votre moto.

Nous ne pouvons donc pas couvrir toutes les variations d'équipement possibles dans ces instructions. Pour la dépose et la pose de produits Triumph Genuine Accessories, toujours se reporter aux instructions fournies avec le kit accessoire correspondant.

Pour obtenir des exemplaires supplémentaires de toutes instructions pour accessoires Triumph, se rendre sur le site www.triumphinstructions.com ou s'adresser à un concessionnaire Triumph agréé.

AVIS

Le modèle Scrambler 1200 XE est illustré ci-dessous, mais le montage est identique pour tous les modèles.

1. Récupérer la barre de renfort de guidon, les passe-câbles et les entretoises du kit.
2. Poser les passe-câbles dans les trous aux deux extrémités de la barre de renfort de guidon.

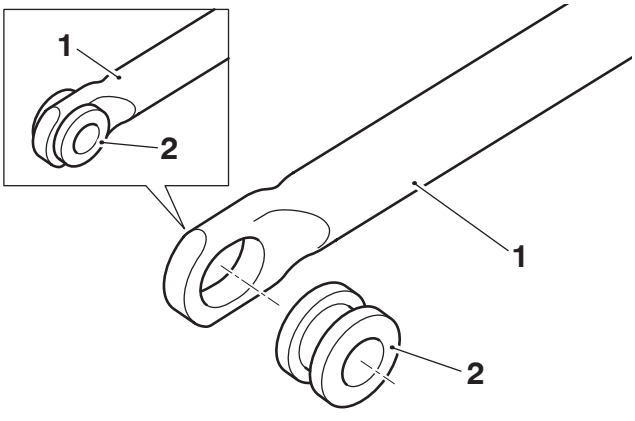

1. **Barre de renfort de guidon**
2. **Douille passe-câble**

3. Poser les entretoises dans les passe-câbles aux deux extrémités de la barre de renfort de guidon.

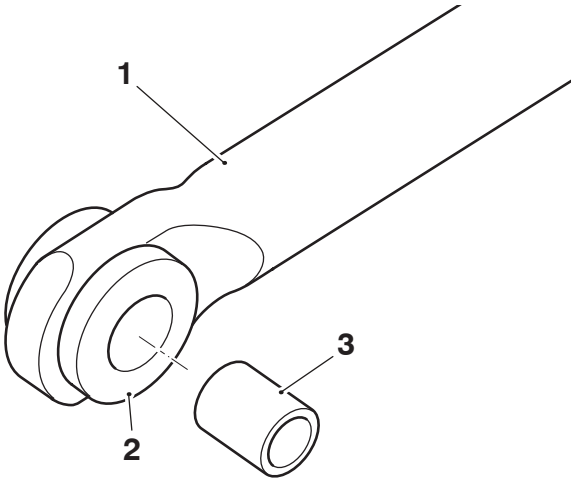

1. Barre de renfort de guidon
2. Douille passe-câble
3. Entretoise

4. Poser les colliers avant et arrière droits autour du côté droit du guidon. Veiller à positionner le creux (repéré par un point) des colliers vers le bas, comme illustré ci-dessous.
5. Fixer le collier avec une fixation M6 x 20 mm ; ne pas serrer complètement à ce stade.
6. Poser la barre de renfort de guidon sur le collier et la fixer avec une fixation M6 x 20 mm. Ne pas serrer complètement à ce stade.

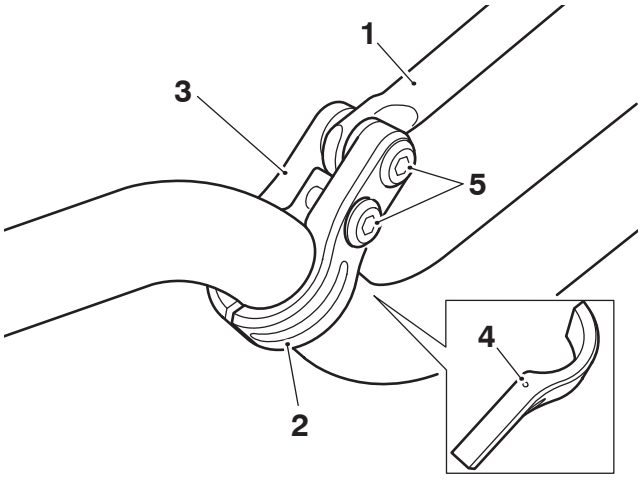

1. Barre de renfort de guidon
2. Collier, avant droit
3. Collier, arrière droit
4. Logement à pointillés
5. Fixations, M6 x 20 mm

7. Répéter les étapes 4 à 6 pour le collier gauche.
8. Positionner l'ensemble renfort de guidon de sorte qu'il y ait une distance égale entre le guidon et le renfort de guidon de chaque côté, comme illustré ci-dessous.
9. Serrer les deux fixations M6 x 20 mm inférieures à 9 Nm.

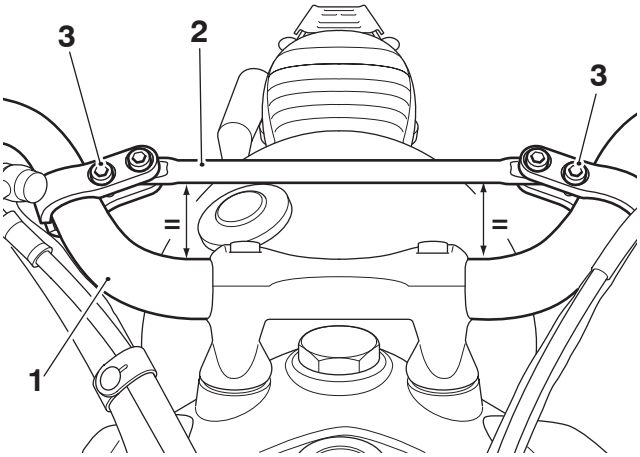

1. Guidon
2. Barre de renfort de guidon
3. Fixations inférieures, M6 x 20 mm

10. Fixer la barre de renfort de guidon au collier en serrant les deux dernières fixations M6 x 20 mm à 9 Nm.

Rembourrage de renfort de guidon

11. Poser le rembourrage de renfort de guidon sur la barre de renfort de guidon, comme illustré ci-dessous.

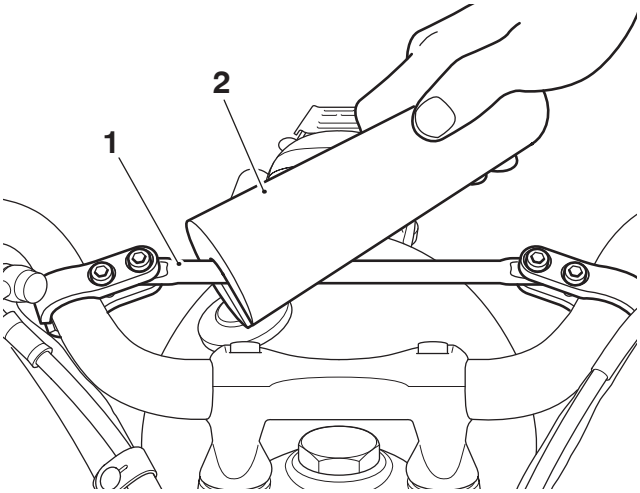

1. Barre de renfort de guidon
2. Rembourrage de renfort de guidon

12. Enrouler la protection de rembourrage autour du rembourrage de renfort de guidon en veillant à positionner la sangle velcro de la protection vers l'arrière du guidon, comme illustré ci-dessous.

13. Exercer une pression ferme sur les sangles velcro de la protection de rembourrage afin de fixer cette dernière au rembourrage de renfort.

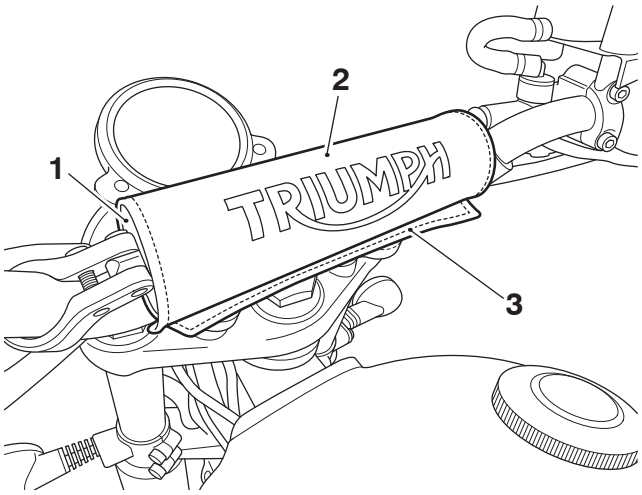

1. **Rembourrage de renfort de guidon**
2. **Protection de rembourrage**
3. **Parties du crochet et de la boucle**

⚠ AVERTISSEMENT

Après le montage du kit accessoire, la moto présentera des caractéristiques de comportement différentes.

Conduire la moto dans un endroit sûr, à l'écart du trafic, pour se familiariser avec les nouvelles caractéristiques.

L'utilisation de la moto lorsque vous n'êtes pas familiarisé avec les nouvelles caractéristiques de conduite peut entraîner une perte de contrôle de la moto, ce qui peut entraîner des blessures graves ou la mort.

⚠ AVERTISSEMENT

Si, après avoir installé ce kit d'accessoires, vous avez le moindre doute sur les performances d'un aspect quelconque de la moto, contactez une personne compétente possédant les connaissances spécialisées et la compréhension technique des motos, comme un concessionnaire Triumph agréé.

Conduire une moto en cas de doute sur un aspect quelconque des performances de la moto peut entraîner une perte de contrôle de la moto pouvant entraîner des blessures graves ou la mort.

⚠ AVERTISSEMENT

Ne jamais conduire une moto équipée d'accessoires à des vitesses supérieures à 130 km/h.

Il faut se rappeler que la limite de 130 km/h sera encore réduite par le montage d'accessoires non agréés, une charge incorrecte, des pneus usés, l'état général de la moto et de mauvaises conditions routières ou météorologiques.

La présence d'accessoires provoquera des changements de stabilité et de comportement de la moto. Ne pas tenir compte des changements de stabilité de la moto peut entraîner une perte de contrôle de la moto, ce qui peut entraîner des blessures graves ou la mort.

⚠ AVERTISSEMENT

La conduite à grande vitesse ne doit être tentée que par les conducteurs qui ont appris les techniques nécessaires pour la conduite rapide et connaissent bien les caractéristiques de la moto dans toutes les conditions.

Ne conduire cette moto Triumph à grande vitesse que dans le cadre de courses sur routes fermées ou sur circuits fermés.

La conduite à grande vitesse dans d'autres circonstances est dangereuse et peut entraîner une perte de contrôle de la moto, ce qui peut entraîner des blessures graves ou la mort.

AVIS

La moto ne doit jamais être conduite au-dessus de la vitesse maximale autorisée, sauf sur circuit fermé.