Istruzioni di montaggio degli accessori

La ringraziamo per aver scelto un kit accessorio originale Triumph. Il presente kit accessorio è stato progettato e costruito da Triumph avvalendosi di una comprovata esperienza tecnica, di un rigoroso programma di prove e di una continua politica all'insegna dell'affidabilità, sicurezza e prestazioni superiori.

Preghiamo di leggere a fondo tutte le istruzioni prima di iniziare il montaggio del kit accessorio in modo da familiarizzarsi con tutte le caratteristiche del kit e con la procedura di montaggio.

Queste istruzioni fanno parte integrale del kit accessorio con il quale devono restare anche se la motocicletta dotata di accessorio viene in seguito venduta.

Kit traversino manubrio	
Nero	
Numero kit	Modelli
A9638142	Street Scrambler, Scrambler 900 fino al VIN CL5063
A9638147	Scrambler 1200 XE
A9638160	Scrambler 900 dal VIN CM9964
Marrone	
A9638144	Street Scrambler, Scrambler 900 fino al VIN CL6204
A9638151	Scrambler 1200 XC, Scrambler 1200 X
A9638155	Scrambler 900 dal VIN CM9964

© Triumph Designs Ltd. 2025

Ricambi forniti

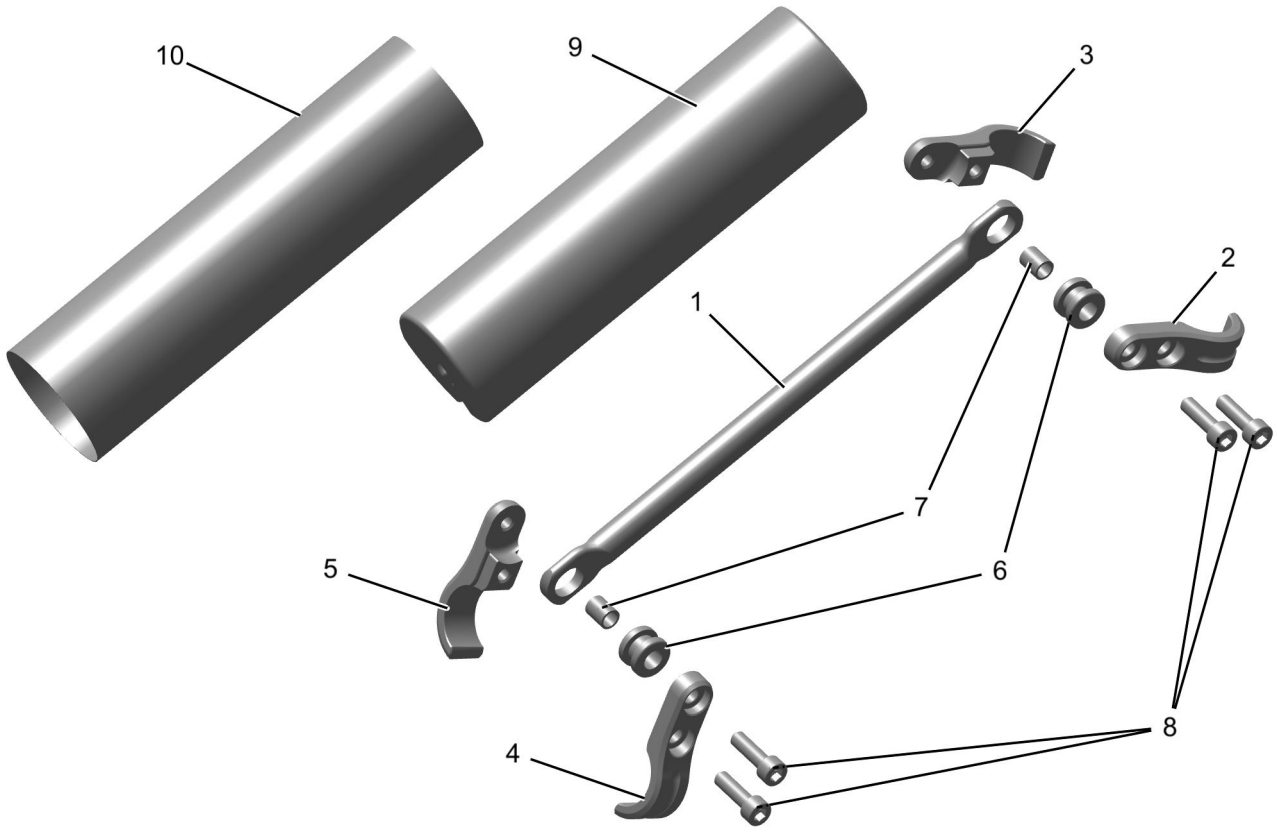

1.	Barra traversino manubrio	1	6.	Gommino	2
2.	Morsetto, anteriore, lato sinistro	1	7.	Distanziale	2
3.	Morsetto, posteriore, lato sinistro	1	8.	Vite, M6 x 20 mm	4
4.	Morsetto, anteriore, lato destro	1	9.	Paracolpi traversino manubrio	1
5.	Morsetto, posteriore, lato destro	1	10.	Copertura imbottitura, traversino manubrio	1

⚠ AVVERTENZA

Montare solo accessori originali Triumph sui modelli approvati da Triumph come elencato nelle relative istruzioni di montaggio Triumph.

I kit accessori trattati in queste istruzioni sono stati progettati per impiego su modelli specifici di motociclette Triumph. I kit accessori e i modelli ai quali sono destinati sono elencati all'inizio di queste istruzioni. Questi kit non devono mai essere montati su nessun altro modello Triumph né su motociclette di altre marche.

Il montaggio di questo kit accessorio su qualsiasi altro modello Triumph non elencato o su motociclette di qualsiasi altra marca potrebbe influire negativamente sulle prestazioni, la stabilità o la manovrabilità della motocicletta.

La mancata osservanza dei consigli sopra riportati può portare alla perdita di controllo della motocicletta con conseguenti lesioni gravi o mortali.

⚠ AVVERTENZA

Far sempre installare ricambi approvati Triumph, accessori e modifiche a una persona competente con conoscenze specialistiche e comprensione tecnica delle motociclette, ad esempio presso un concessionario Triumph autorizzato.

Il montaggio di parti, accessori e modifiche da parte di una persona senza le conoscenze specialistiche e la comprensione tecnica delle motociclette può influire sulla manovrabilità, sulla stabilità o su altri aspetti del funzionamento della motocicletta.

La mancata osservanza dei consigli sopra riportati può portare alla perdita di controllo della motocicletta con conseguenti lesioni gravi o mortali.

⚠ AVVERTENZA

Per il montaggio di questo kit accessorio è necessario usare una chiave torsiometrica opportunamente calibrata.

Il mancato serraggio alla coppia corretta di qualsiasi elemento della bulloneria potrebbe influire su prestazioni, manovrabilità e stabilità della motocicletta.

La mancata osservanza dei consigli sopra riportati può portare alla perdita di controllo della motocicletta con conseguenti lesioni gravi o mortali.

⚠ AVVERTENZA

Accertarsi che la motocicletta sia ben stabile e adeguatamente sorretta.

Non appoggiare la motocicletta su alcun componente ausiliario, sull'impianto di scarico o su altre parti non strutturali del telaio della motocicletta.

Una motocicletta correttamente supportata ne evita la caduta.

Una motocicletta instabile potrebbe cadere causando danni alla motocicletta, lesioni gravi o morte.

AVVISO

Triumph offre un'ampia gamma di accessori originali approvati per la Sua motocicletta.

In queste istruzioni non possiamo quindi occuparci di tutti i tipi di apparecchi disponibili. Per lo smontaggio e il montaggio di accessori originali Triumph consultare sempre le istruzioni fornite con il relativo kit accessorio.

Per avere altre copie di qualsiasi istruzione di montaggio dei kit accessori Triumph, visitare www.triumphinstructions.com oppure contattare il concessionario Triumph autorizzato.

AVVISO

Nelle illustrazioni seguenti è raffigurata una Scrambler 1200 XE, ma il montaggio è lo stesso per tutti i modelli.

1. Prendere la barra traversino manubrio, i gommini e i distanziali dal kit.
2. Inserire i gommini in entrambi i fori alle estremità della barra traversino manubrio.

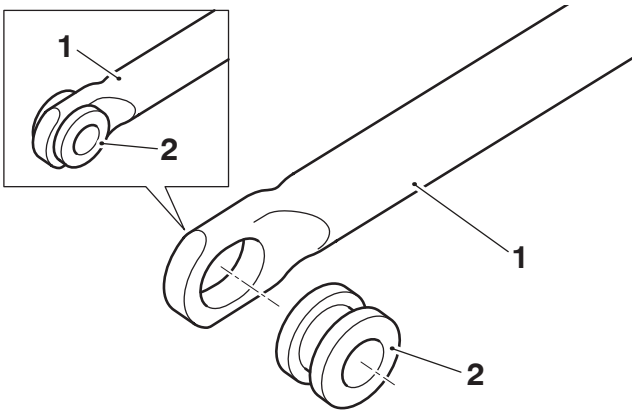

1. **Barra traversino manubrio**
2. **Gommino**

3. Inserire i distanziali nei gommini in entrambi i fori alle estremità della barra traversino manubrio.

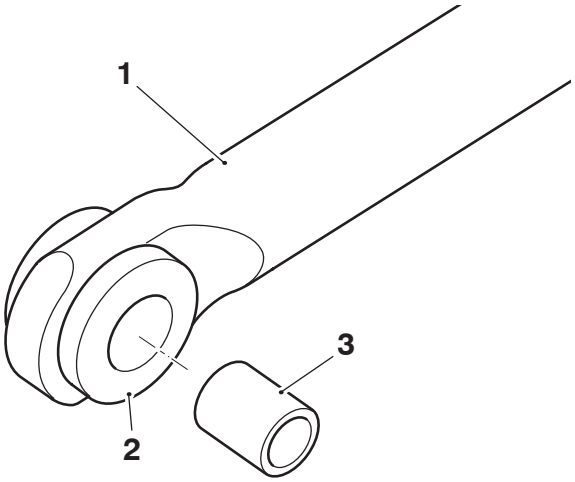

1. **Barra traversino manubrio**
2. **Gommino**
3. **Distanziale**

4. Montare i morsetti anteriori e posteriori per il lato destro attorno al lato destro del manubrio. Assicurarsi che l'incavo a punto sui morsetti sia posizionato in basso, come mostrato nell'illustrazione seguente.
5. Fissare il morsetto con una delle viti M6 x 20 mm, senza serrare completamente in questa fase
6. Montare il traversino sul morsetto e fissarlo con una delle viti M6 x 20 mm. Non serrare ancora completamente.

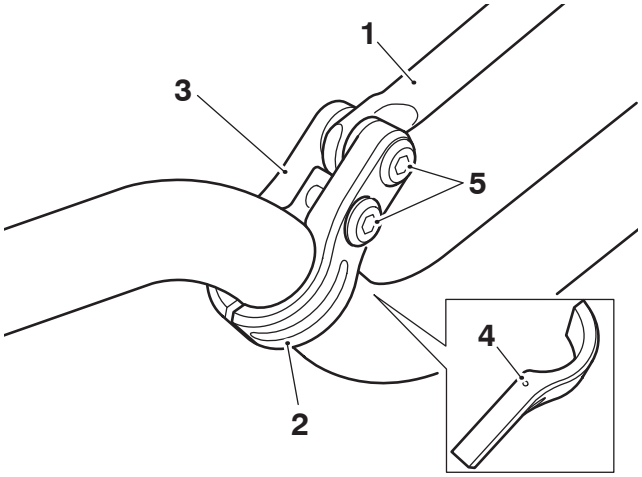

1. **Barra traversino manubrio**
2. **Parte anteriore morsetto destro**
3. **Parte posteriore morsetto destro**
4. **Gola**
5. **Viti, M6 x 20 mm**

7. Ripetere i punti da 4 a 6 per il morsetto sinistro.
8. Posizionare il traversino del manubrio in modo che vi sia la stessa distanza tra manubrio e traversino su entrambi i lati, come mostrato nell'illustrazione seguente.
9. Serrare le due viti inferiori M6 x 20 mm a 9 Nm.

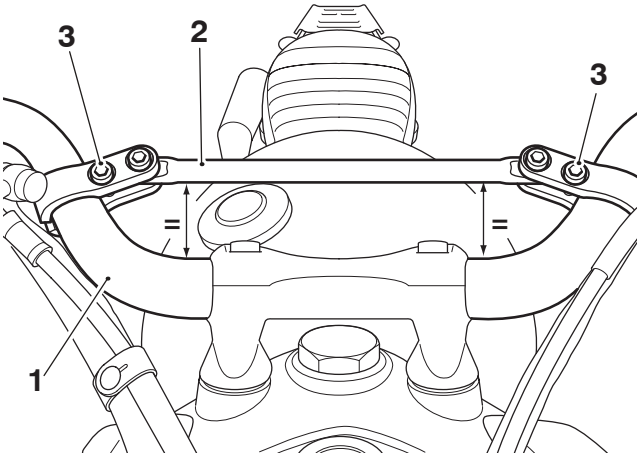

1. **Manubrio**
2. **Barra traversino manubrio**
3. **Viti inferiori, M6 x 20 mm**

10. Fissare il traversino del manubrio al morsetto serrando le altre due viti M6 x 20 mm a 9 Nm.

Paracolpi traversino manubrio

11. Montare il paracolpi per il traversino del manubrio come illustrato di seguito.

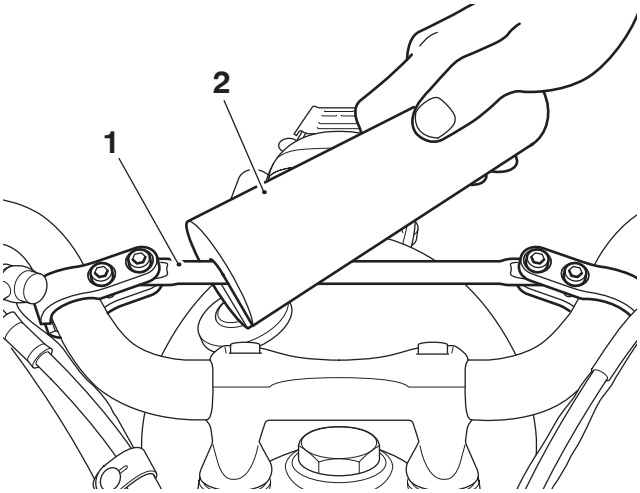

1. **Barra traversino manubrio**
2. **Paracolpi traversino manubrio**

12. Avvolgere il rivestimento del paracolpi del traversino del manubrio verificando che le strisce in velcro si trovino verso il retro del manubrio, come illustrato di seguito.

13. Esercitare una pressione decisa sulle sezioni in velcro della copertura dell'imbottitura per fissarla su quest'ultima.

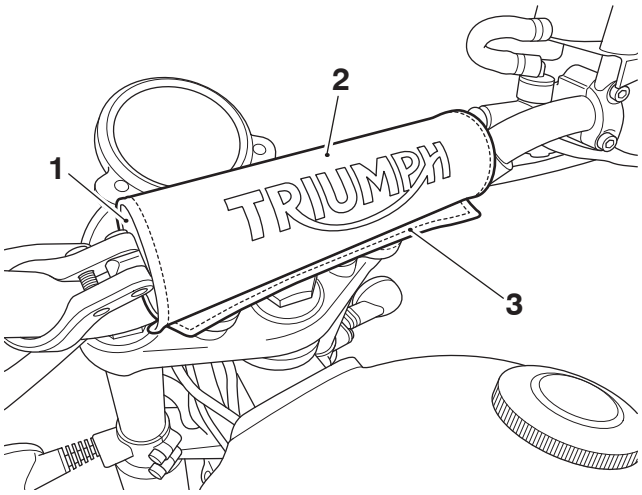

1. **Paracolpi traversino manubrio**
2. **Rivestimento paracolpi**
3. **Strisce in velcro**

⚠ AVVERTENZA

Dopo aver montato il kit degli accessori, la motocicletta presenterà delle nuove caratteristiche di manovrabilità.

Guidare la motocicletta in una zona sicura e priva di traffico per familiarizzarsi con le nuove caratteristiche.

L'utilizzo della motocicletta senza familiarità con le nuove caratteristiche di manovrabilità può portare alla perdita di controllo della motocicletta con conseguenti lesioni gravi o mortali.

⚠ AVVERTENZA

Se, dopo aver montato questo kit accessorio, si hanno dei dubbi sulle prestazioni di qualsiasi aspetto della motocicletta, contattare una persona competente con le conoscenze specialistiche e la comprensione tecnica delle motociclette, come un concessionario Triumph autorizzato.

La guida della motocicletta quando si hanno dei dubbi su qualsiasi aspetto delle prestazioni può causare la perdita di controllo della motocicletta che può causare un incidente con conseguenze gravi o anche fatali.

⚠ AVVERTENZA

Non guidare mai una motocicletta dotata di accessori a velocità superiori a 130 km/h.

Ricordare che il limite di 130 km/h deve essere ridotto nelle seguenti situazioni: quando si aggiungono accessori non approvati, se il carico è eccessivo, se gli pneumatici sono consunti, se le condizioni generali della motocicletta sono insoddisfacenti, se il manto stradale è dissestato o in caso di maltempo.

La presenza di accessori può provocare variazioni nella stabilità e nella manovrabilità della motocicletta. Se non si prendono in considerazione queste variazioni nella stabilità della motocicletta, può verificarsi la perdita di controllo della motocicletta con conseguenti lesioni gravi o mortali.

⚠ AVVERTENZA

La guida ad alta velocità può essere effettuata solo dai piloti che sono stati opportunamente addestrati nelle tecniche necessarie per tale tipo di guida e che conoscono a fondo le caratteristiche tecniche della motocicletta in tutte le condizioni di guida.

Guidare questa motocicletta Triumph ad alta velocità solo su percorsi di gara adeguatamente delimitati o su circuiti di gara appositi.

La guida ad alta velocità in qualsiasi altra circostanza è pericolosa e causa la perdita di controllo della motocicletta con conseguenti lesioni gravi o mortali.

AVVISO

La motocicletta non deve essere guidata a velocità superiori al limite di velocità legale ad eccezione di quando si trova in condizioni di gara su percorso autorizzato e delimitato.