VOIGT MOTO TECHNIK

Kontrolle:
Die Arbeiten sind nun abgeschlossen! Der feste Sitz der Bauteile sollte regelmäßig überprüft werden. Sollte ein Bauteil Beschädigungen aufweisen, muss dieses umgehend ersetzt werden.

Allgemeine Betriebserlaubnis (ABE)
- ABE ist mitzuführen; Auflagen sind einzuhalten.
- Gültig nur für die aufgeführten Fahrzeugmodelle.
- Bei Verwendung an nicht gelisteten Fahrzeugen ist eine Eintragung erforderlich.
- Im Ausland können abweichende gesetzliche Vorschriften gelten.

Inspection:
The work is now completed! However, a regular check of the tight fit of the components must be ensured. If a component shows signs of damage, it must be replaced immediately.

Product certificate (ABE)
- *The ABE must be carried at all times; all conditions must be complied with.*
- *Valid only for the listed vehicle models.*
- *Use on non-listed vehicles requires official registration/approval.*
- *Different legal requirements may apply outside Germany.*

07/2025

DE **Montageanleitung**
EN *Assembly instructions*

VOIGT MOTO TECHNIK

Lenkererhöhung
Versatz | *Offset* ***Riser***

BVSG

Lieferumfang
- 2x Lenkererhöhung mit Versatz
- 1x Allgemeine Betriebserlaubnis

Scope of delivery
- *2x handlebar riser with offset*
- *1x product certificate*





Sicherheitshinweise
Erforderliche Arbeiten dürfen nur von entsprechend qualifizierten Personen durchgeführt werden. Lesen Sie diese Montageanleitung sorgfältig bis zum Ende bevor mit den Arbeiten begonnen wird. Diese Montageanleitung dient nur als Richtlinie und ist nicht für einen bestimmten Motorradtyp erstellt.

- Bitte verwende nur geeignetes Werkzeug.
- Achte auf einen sicheren Halt des Motorrads während der Arbeiten.
- Ein Helfer erleichtert die Montagetätigkeit.

Safety Instructions
Required tasks should only be performed by appropriately qualified personnel. Please read this assembly instructions thoroughly before beginning any work. This manual serves as a guideline and is not tailored to a specific motorcycle model.

- *Use appropriate tools only.*
- *Ensure the motorcycle is securely positioned during the work.*
- *A helper can facilitate the assembly process.*

Montage Abb. A1
Zunächst originalen Lenker und Lenkeraufnahme demontieren, dann mit Schritt 1 fortfahren.

1. Lenkererhöhung aufsetzen und ausrichten
2. Originale Schrauben **M10** mit originalen Unterlegscheiben **M10** ansetzen
3. Lenker einlegen
4. Obere Lenkerklemmung auflegen

   Bei den nachfolgenden Schritten sind die **Drehmomentangaben des Herstellers zu beachten!**

5. Originale Schrauben **M8** einsetzen, zuerst Schrauben in Fahrtrichtung vorne festziehen, dann Schrauben in Fahrtrichtung hinten festziehen.
   Es entsteht ein Spalt (**Abb. A2**)
6. Originale Schrauben **M10** festziehen

***Assembly** Fig. A1*
First, remove the original handlebar and handlebar clamp, then continue with Step 1

1. *Position the handlebar riser and align it correctly*
2. *Install the original **M10** bolts with the original **M10** washers*
3. *Insert handlebar*
4. *Fit the original upper handlebar clamp and align handlebar*

   *For the following steps, the **manufacturer's specified torque values** must be followed.*

5. *Insert original bolts **M8**, first tighten bolts in the direction of travel at the front, then tighten bolts in the direction of travel at the rear. A gap is created (Fig. **A2**)*
6. *Tighten the original **M10** bolts*

Achtung
Nach der Montage prüfen, ob Leitungen und Kabel bei vollem Lenkeinschlag **weder spannen noch scheuern**.
Eine Verlängerung kann erforderlich sein.

Caution
*After installation, check that cables and hoses do **not become taut or chafe**, even at full steering lock.*
Extension may be necessary.

A1

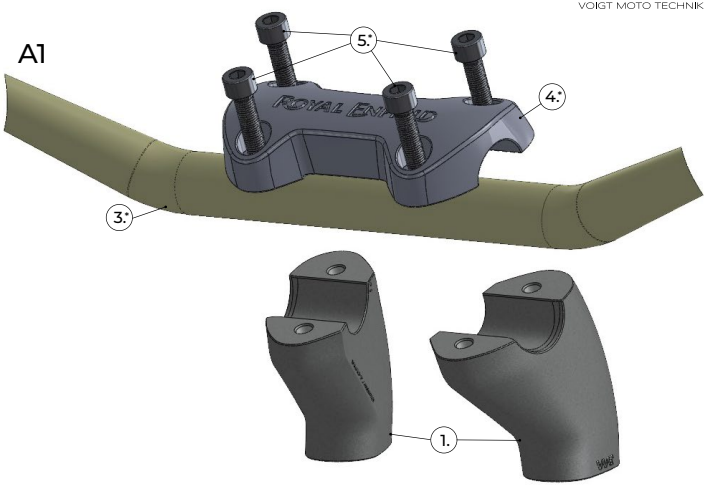

A2

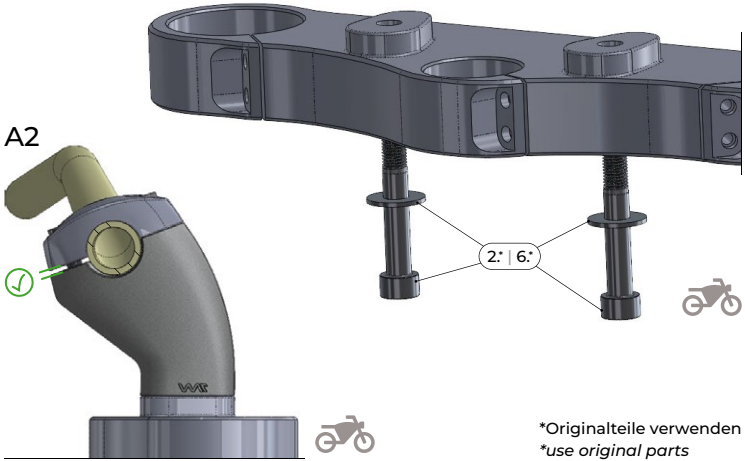

*Originalteile verwenden
**use original parts*

Irrtümer & Änderungen vorbehalten. Kein Anspruch auf Richtigkeit. Bei Fragen oder Unsicherheiten beim Anbau wende dich bitte an unseren Support oder einen qualifizierten & zertifizierten Zweiradmechaniker. Keine Haftung für Schäden durch unsachgemäße Montage.

Subject to errors and changes. No claim to accuracy. For questions or uncertainties during installation, please contact our support team or a qualified and certified motorcycle mechanic. No liability for damages caused by improper installation.